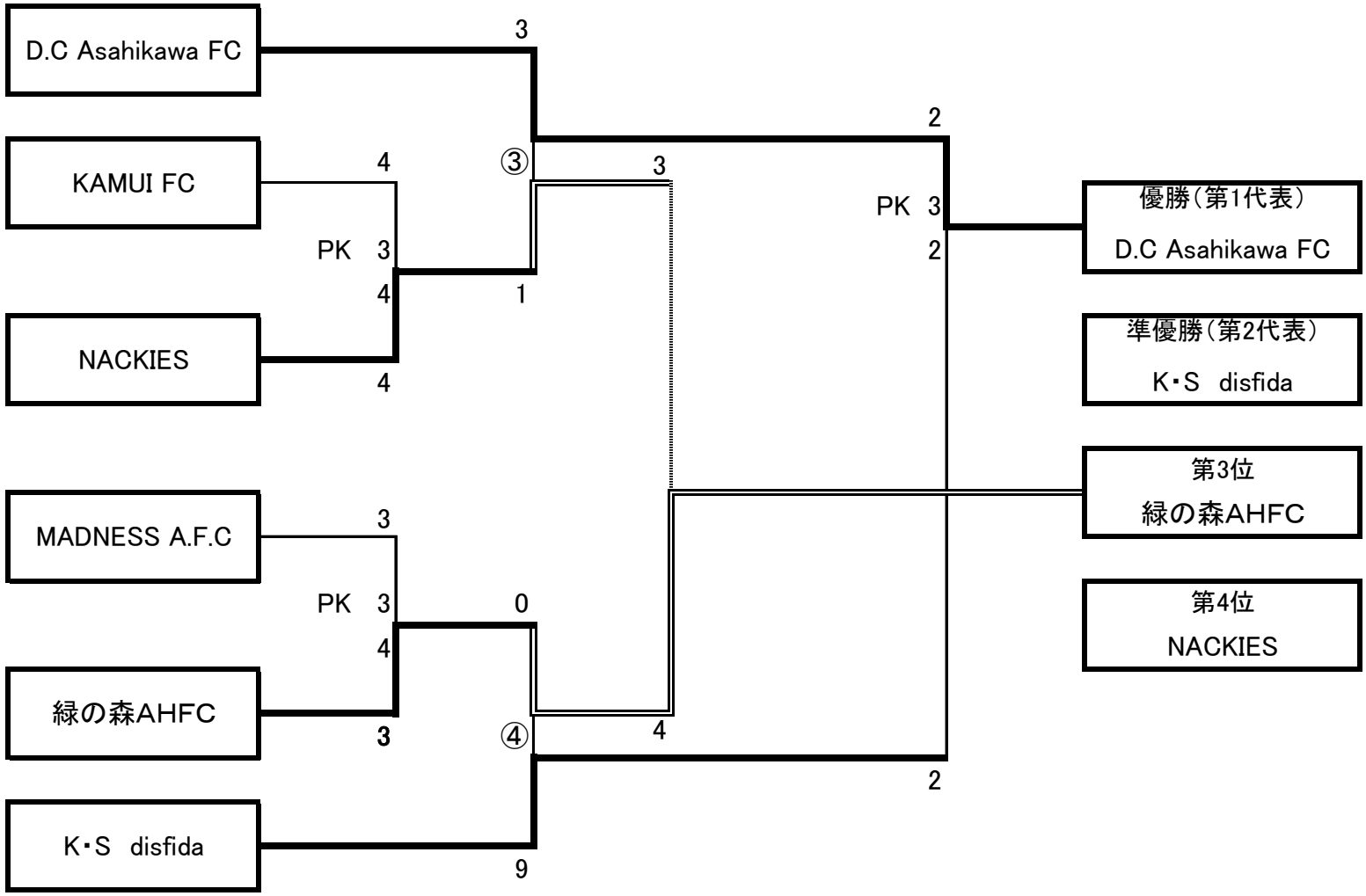全道フットサル選手権大会2023 一般の部　旭川地区予選